Antenne 4G-LTE/3G/2G LPWA à visser omnidirectionnelle | 2.8 à 6.2dBi

Référence GC-W1124-LS

Gain	2.8dBi à 6.2dBi
Connecteur	SMA (M)
Dimensions (mm)	163 × 19 × 10
T° de fonctionnement	-40°C à +85°C

CARACTÉRISTIQUES

BANDE(S) (MHZ)	700/850/900	1700/1800/1900/2100	2600
FRÉQUENCE(S) (MHZ)	698-960	1710-2170	2500-2700
PERTE DE RETOUR (DB)	~-10.6	~-9.9	~-6.7
VSWR	~2.0:1	~2.0:1	~2.9:1
EFFICACITÉ (%)	~65,8	~67,2	~65,0
GAIN MAXIMAL (DBI)	~2,8	~5.1	~6.2
GAIN MOYEN (DB)	~-1.8	~-1.7	~-1.9
IMPÉDANCE (OHMS)	50		
POLARISATION	Linéaire		
RAYONNEMENT	Omnidirectionnel		
PUISSANCE D'ENTRÉE MAX.(W)	25		
CONNECTEUR	SMA-Mâle		

Conditions de mesure de l'antenne :

- Espace libre
- Mesurée dans une chambre anéchoïque certifiée CTIA 3D

SPÉCIFICATIONS

TYPE DE MONTAGE	À visser
DIMENSIONS (MM)	163 ×19 ×10
MATÉRIAU RADÔME	Stable aux UV POM/ASA
COULEUR RADÔME	Noir
CARACTÉRISTIQUE DU CONNECTEUR	Charnière
T° DE FONCTIONNEMENT (°C)	-40 à +85
T° DE STOCKAGE (°C)	-40 à +85
CERTIFICATION(S)	RoHS

ENVIRONNEMENT

Cette gamme d'antenne est fabriquée sans matières dangereuses tout en maintenant une conformité totale avec **REACH et RoHS**.

MESURES

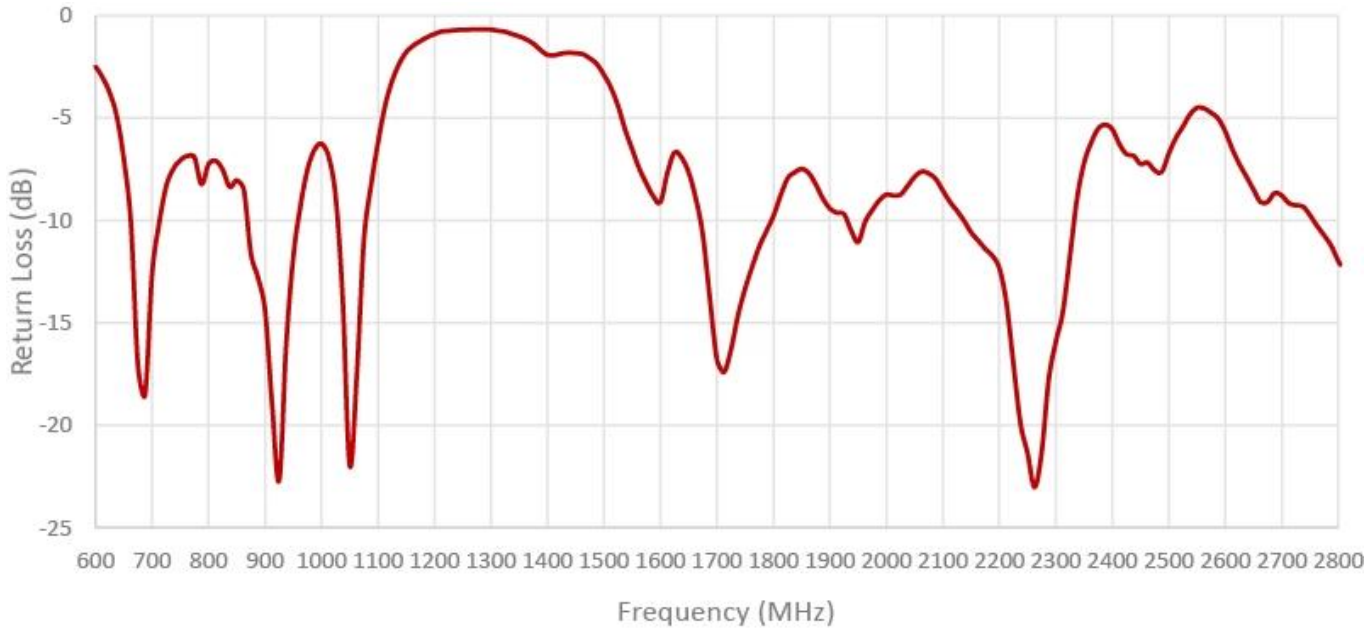
0
-5
-10
-15
-20
-25
Return Loss (dB)
600 700 800 900 1000 1100 1200 1300 1400 1500 1600 1700 1800 1900 2000 2100 2200 2300 2400 2500 2600 2700 2800
Frequency (MHz)

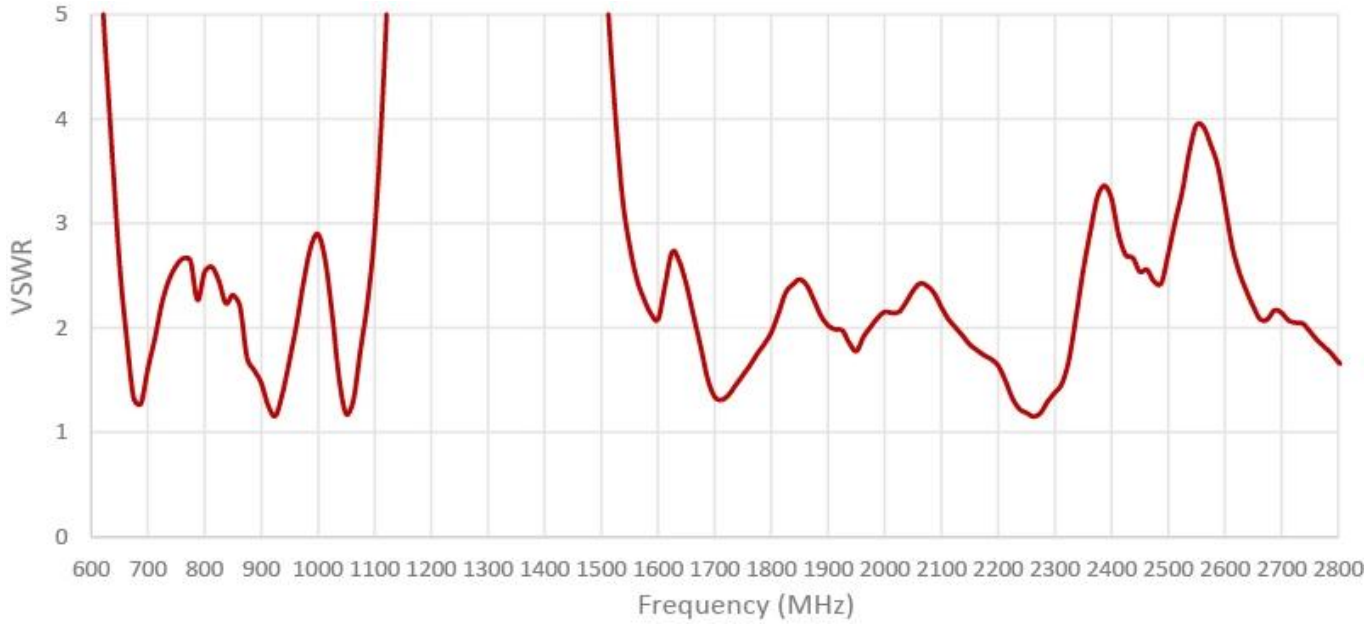
5
4
3
2
1
0
VSWR
600 700 800 900 1000 1100 1200 1300 1400 1500 1600 1700 1800 1900 2000 2100 2200 2300 2400 2500 2600 2700 2800
Frequency (MHz)

Efficiency (%)
0
10
20
30
40
50
60
70
80
600 700 800 900 1000 1100 1200 1300 1400 1500 1600 1700 1800 1900 2000 2100 2200 2300 2400 2500 2600 2700 2800
Frequency (MHz)

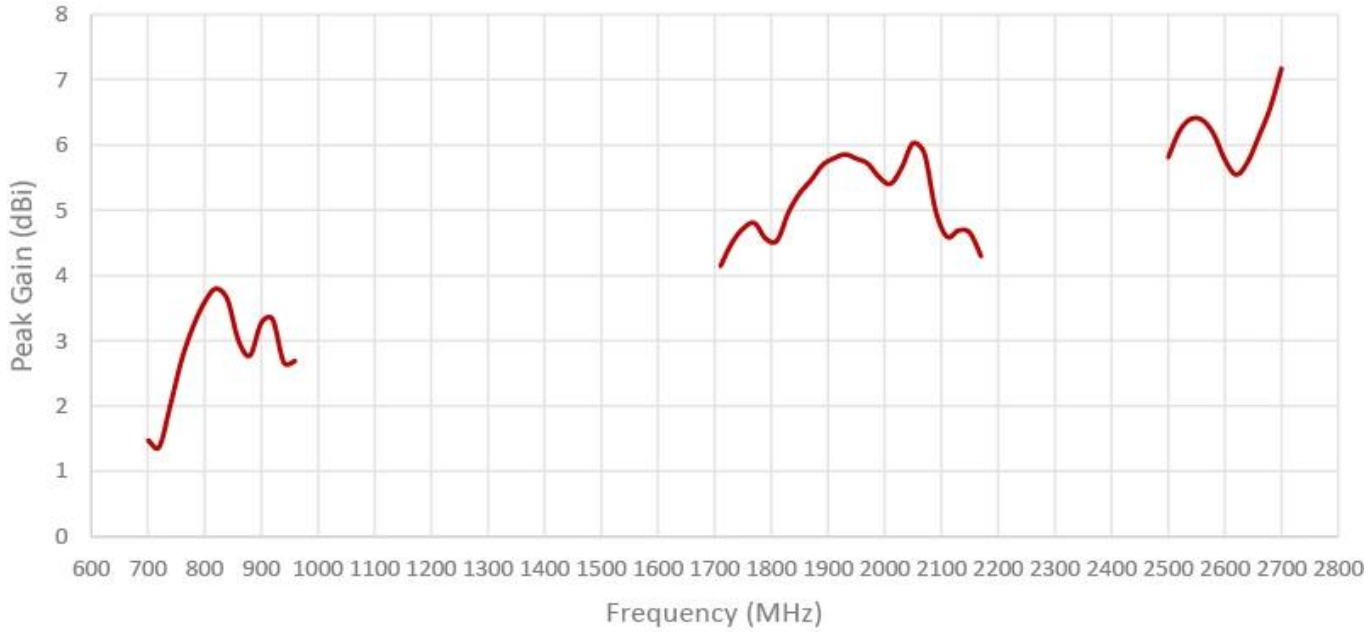
Peak Gain (dBi)
0
1
2
3
4
5
6
7
8
600 700 800 900 1000 1100 1200 1300 1400 1500 1600 1700 1800 1900 2000 2100 2200 2300 2400 2500 2600 2700 2800
Frequency (MHz)

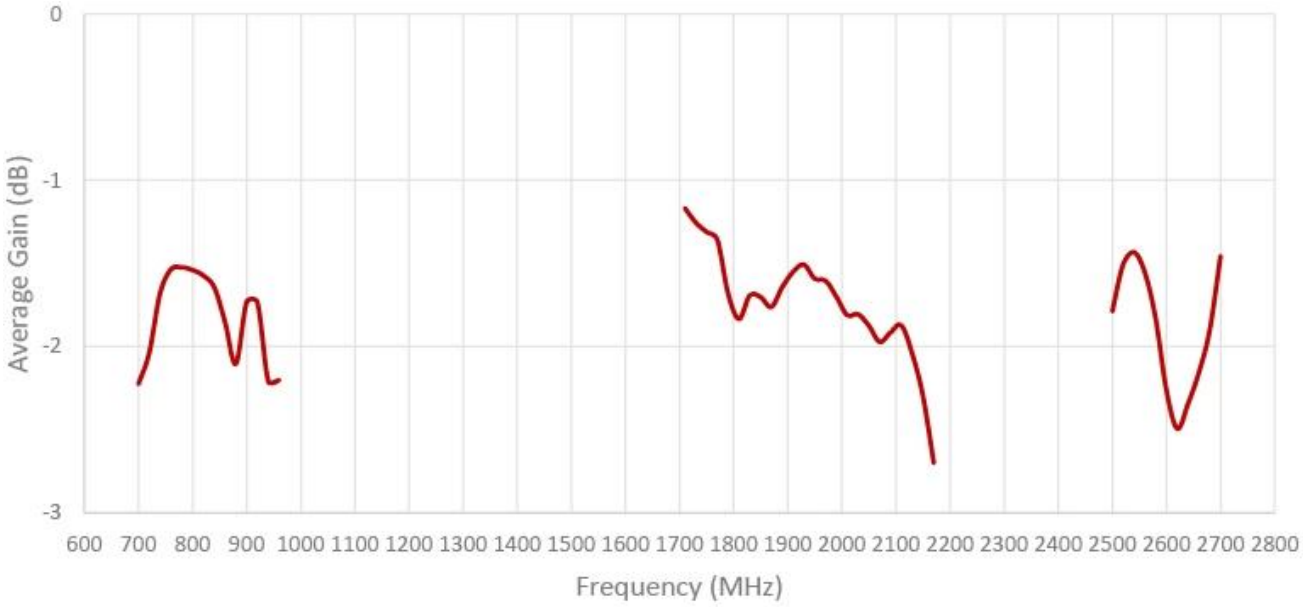

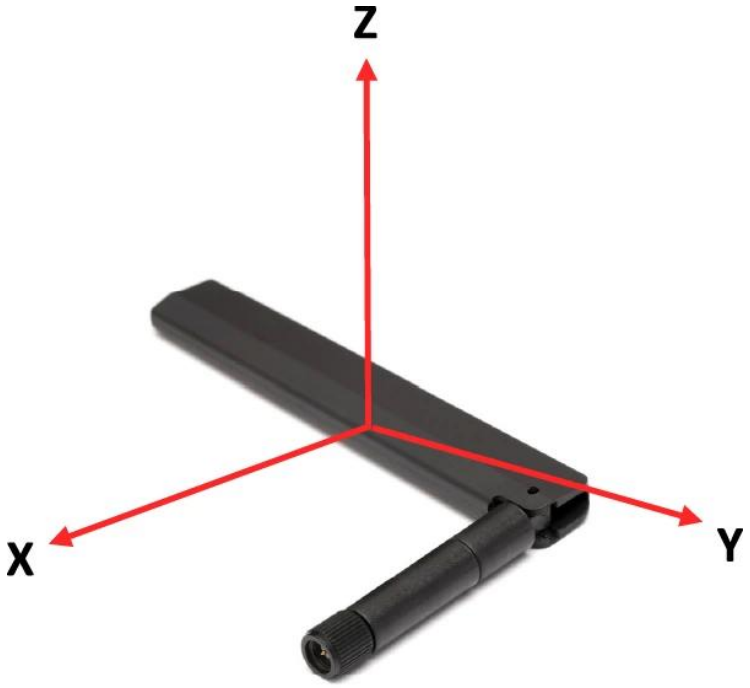

Radiation pattern reference

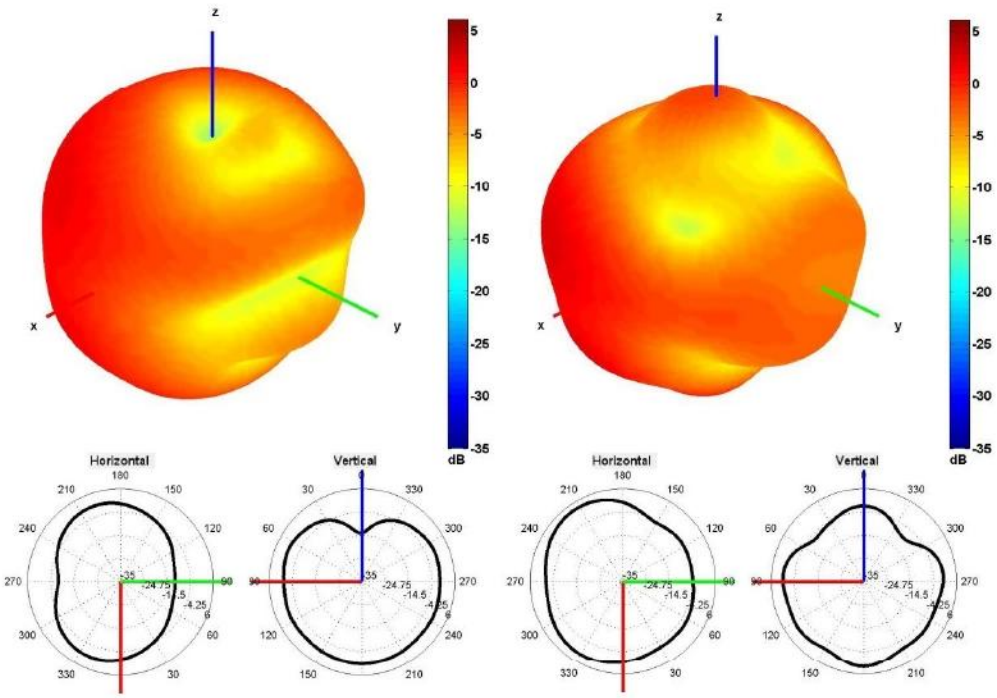

750 and 850 MHz Radiation pattern

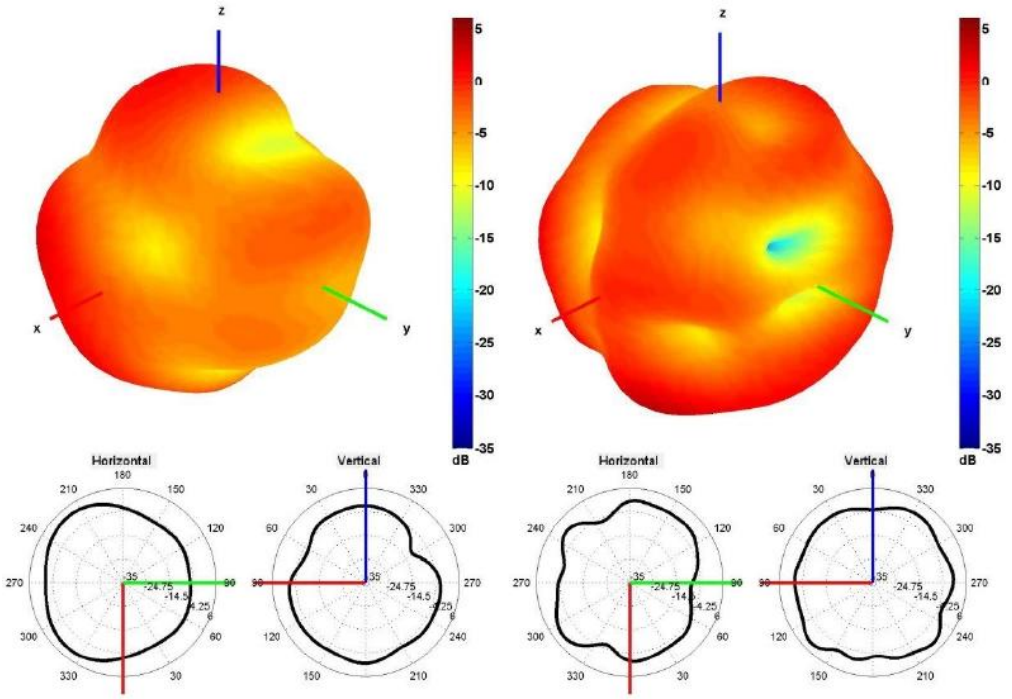

940 and 1750 MHz Radiation pattern

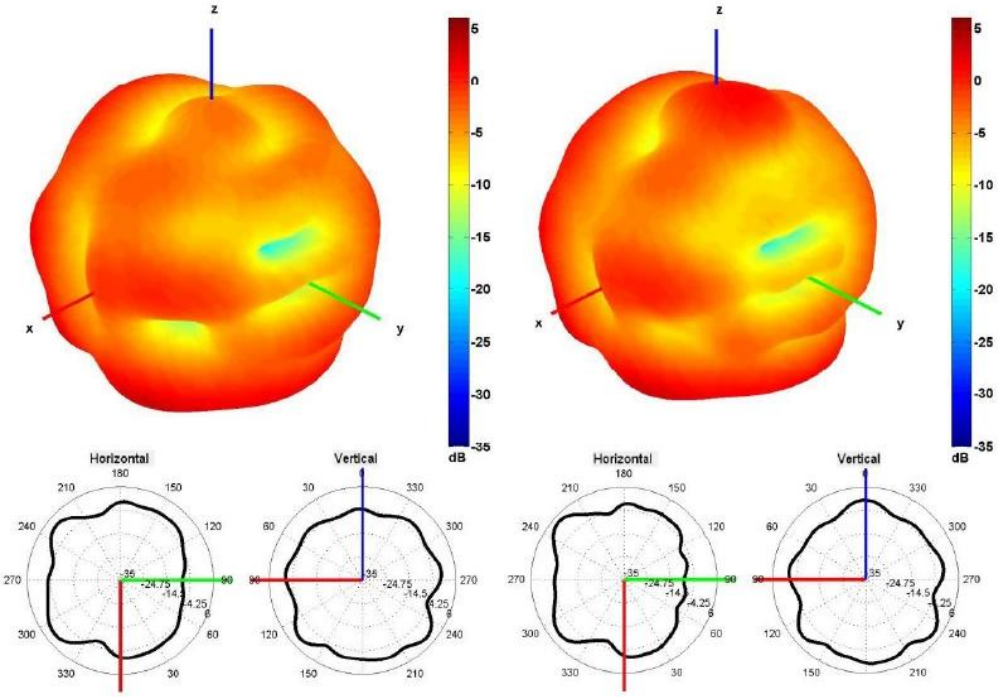

1850 and 1950 MHz Radiation pattern

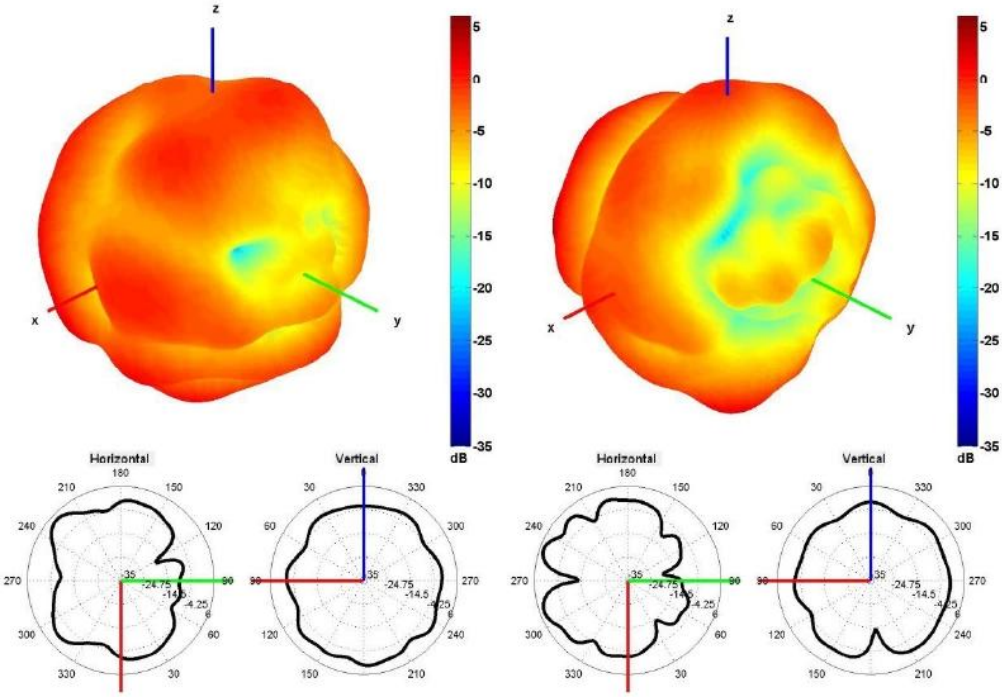

2100 and 2600 MHz Radiation pattern

SCHÉMAS

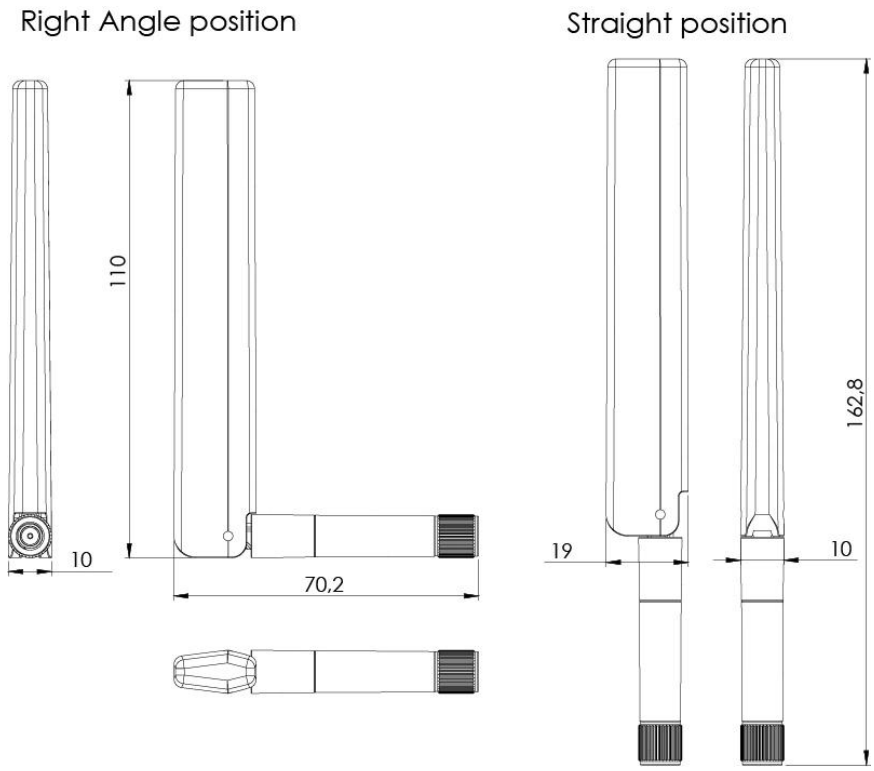
Right Angle position
Straight position
110
10
70,2
162,8
19
10

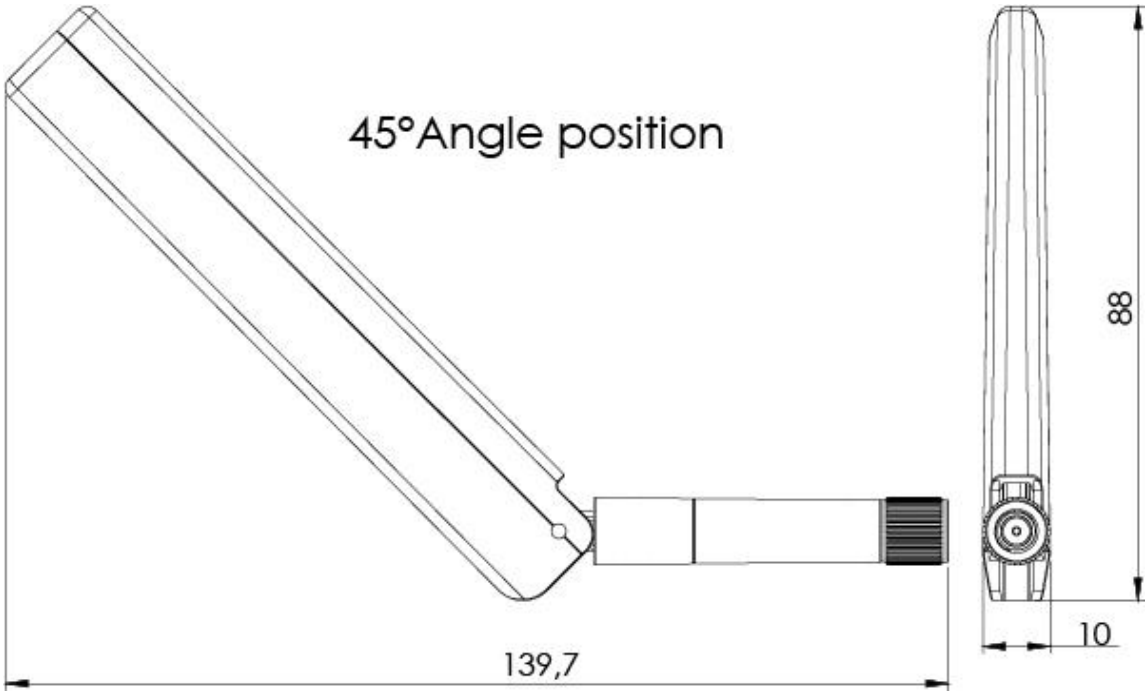
45°Angle position
88
10
139,7