Antenne 4G-LTE/3G/2G LPWA traversante omnidirectionnelle | 1.8 à 4.4dBi

Référence GC-6024B

Gain	1.8b à 4.4dBi
Connecteur	SMA (M)
Dimensions (mm)	80 x 74 x 14.7
T° de fonctionnement	-30°C à +85°C

CARACTÉRISTIQUES

BANDES (MHZ)	700/850/900	1700/1800/1900/2100	2600
FRÉQUENCES (MHZ)	698-960	1710-2170	2500-2700
PERTE DE RETOUR (DB)	~-11.6	~-8.7	~-18.4
VSWR	~1.9:1	~2.2:1	~1.3:1
EFFICACITÉ (%)	~37.9	~35.1	~42.3
GAIN DE CRÊTE (DBI)	~1.8	~3.5	~4.4
GAIN MOYEN (DB)	~-4.3	~-4.6	~-3.8
IMPÉDANCE (OHM)		50	
POLARISATION		Linéaire	
RADIATION		Omnidirectionnel	
PUISSANCE D'ENTRÉE MAX. (W)		25	
CONNECTEUR		SMA-Male Standard (autres connecteurs disponibles)	
LONGUEUR DE CÂBLE		300 cm standard (toute longueur de câble disponible)	
TYPE DE CÂBLE		DACAR302 Standard (autres câbles disponibles)	

Conditions de mesure de l'antenne :

- Montée sur une plaque ABS 30 x 30 x 0,25 cm
- 200 cm de câble DACAR302
- Mesurée dans une chambre anéchoïque certifiée CTIA 3D

SPÉCIFICATIONS

TYPE DE MONTAGE	Traversant / Montage à vis
DIMENSIONS (MM)	80 x 74 x 14,7
COUPLE DE SERRAGE MAX. (NM)	5 Nm
MATÉRIAU RADÔME	ABS
COULEUR	Noir
T° DE FONCTIONNEMENT (°C)	-40 à +85
T° DE STOCKAGE (°C)	-40 à +85
CERTIFICATION(S)	RoHS
INDICE(S) DE PROTECTION	IP67

ENVIRONNEMENT

Cette gamme d'antenne est fabriquée sans matières dangereuses tout en maintenant une conformité totale avec **REACH et RoHS**.

MESURES

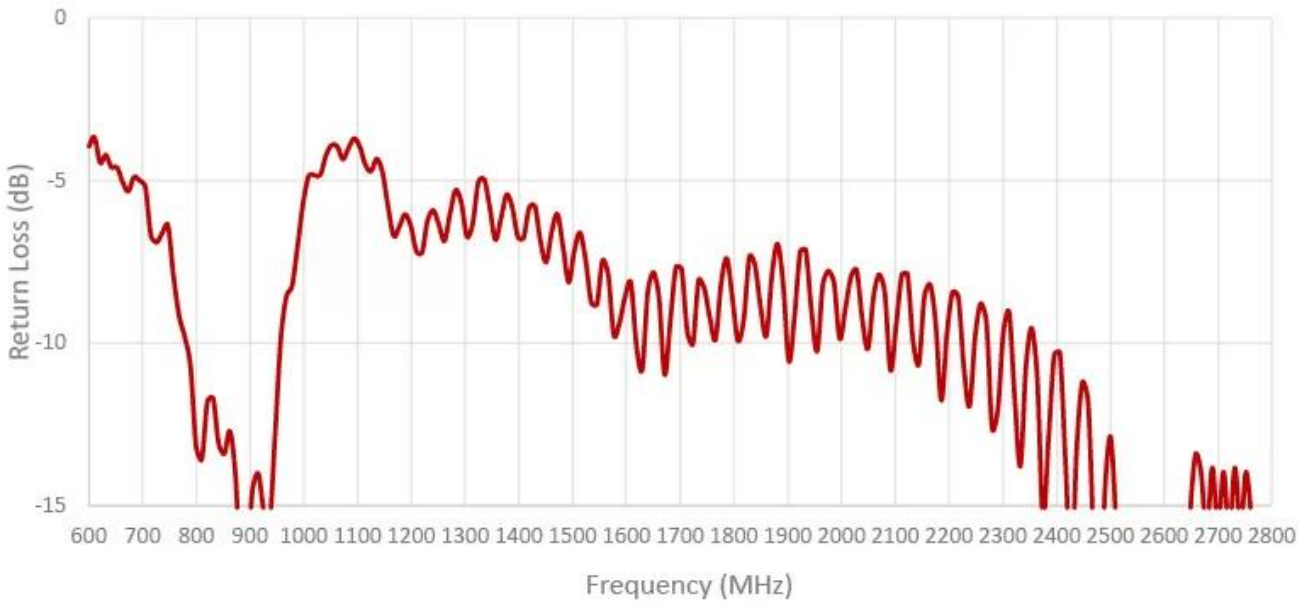
0
-5
-10
-15
Return Loss (dB)
600 700 800 900 1000 1100 1200 1300 1400 1500 1600 1700 1800 1900 2000 2100 2200 2300 2400 2500 2600 2700 2800
Frequency (MHz)

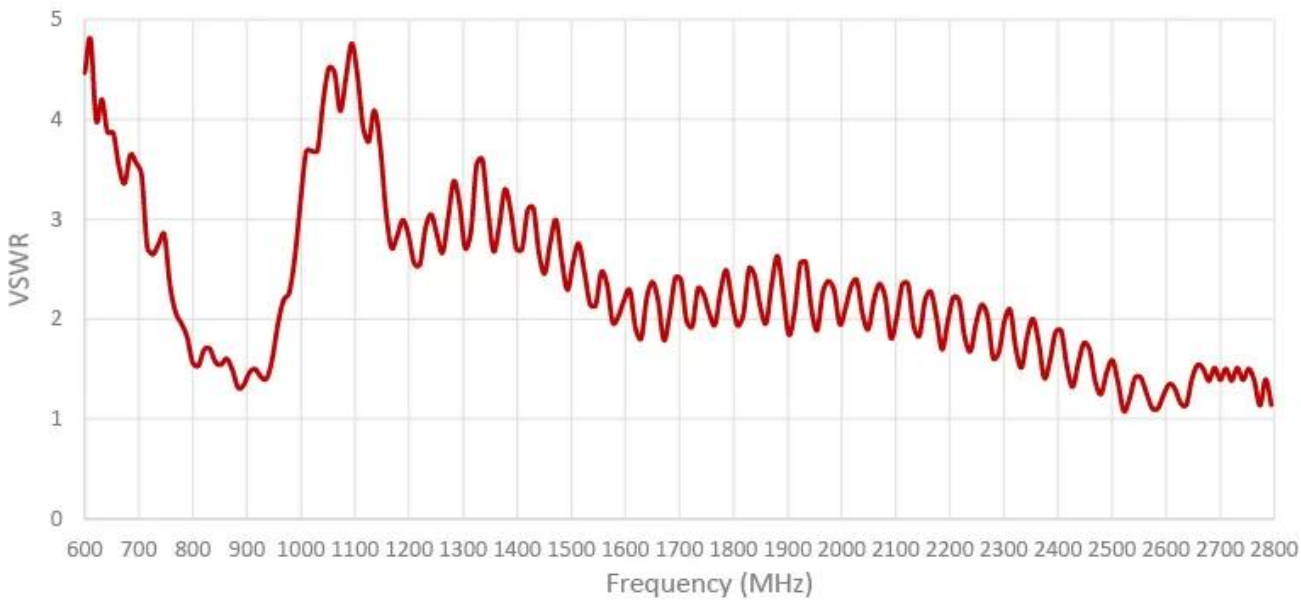
5
4
3
2
1
0
VSWR
600 700 800 900 1000 1100 1200 1300 1400 1500 1600 1700 1800 1900 2000 2100 2200 2300 2400 2500 2600 2700 2800
Frequency (MHz)

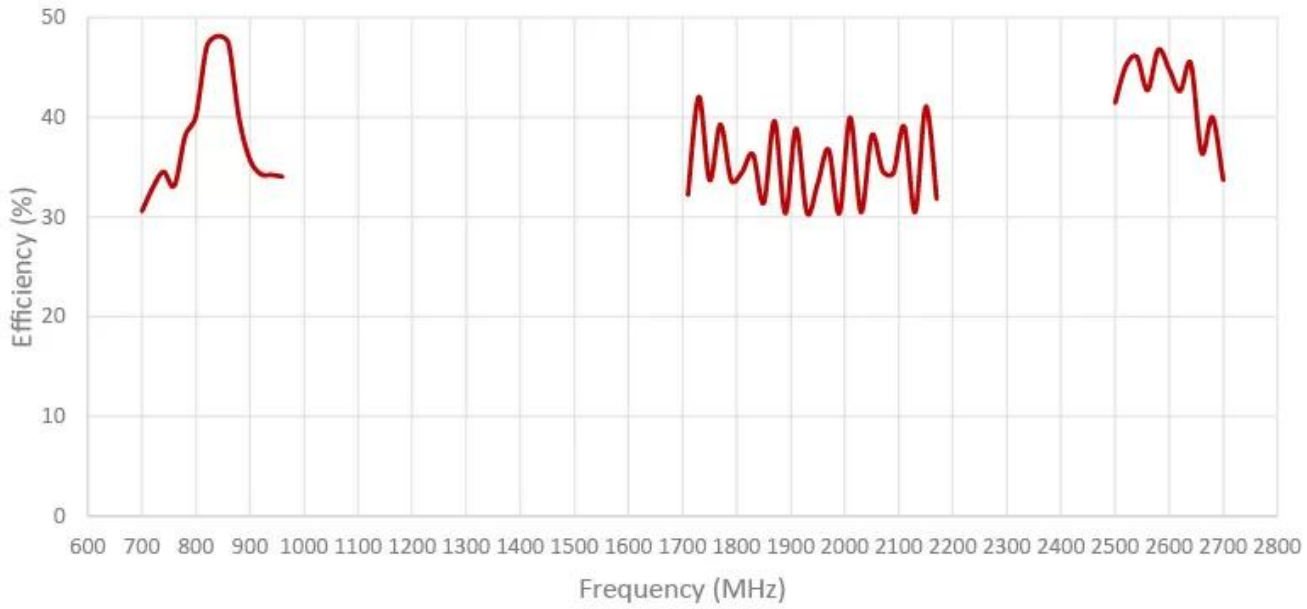
50
40
30
20
10
0
Efficiency (%)
600 700 800 900 1000 1100 1200 1300 1400 1500 1600 1700 1800 1900 2000 2100 2200 2300 2400 2500 2600 2700 2800
Frequency (MHz)

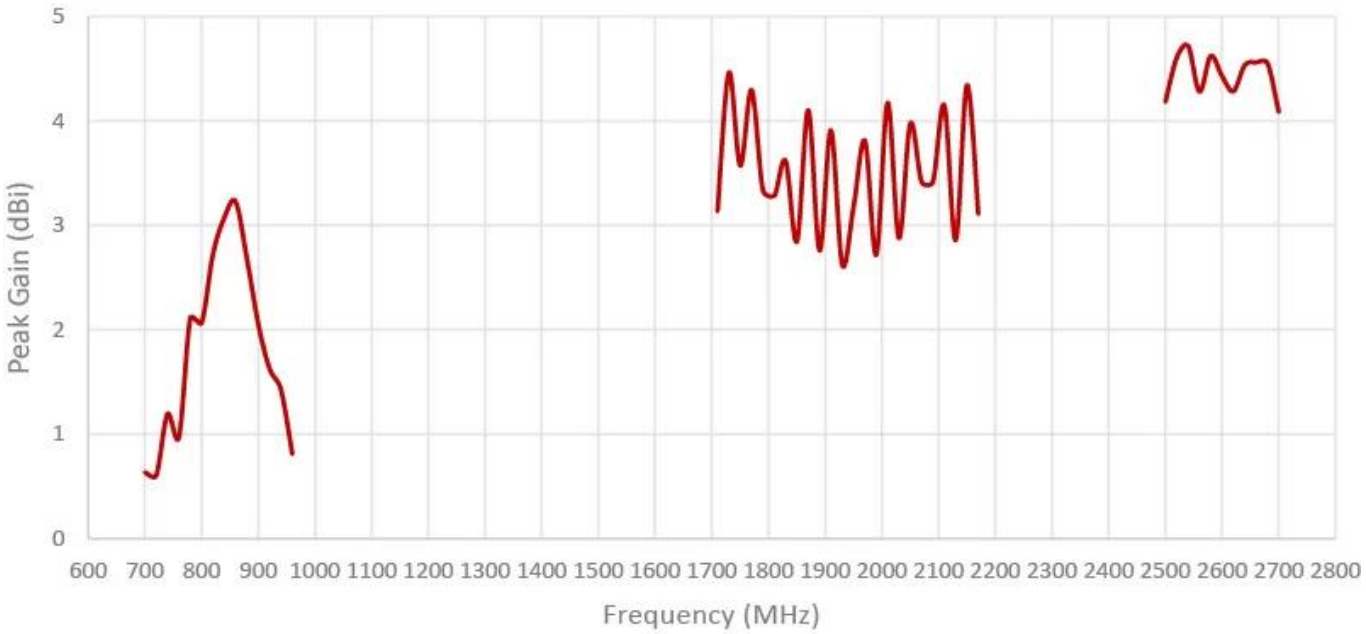
5
4
3
2
1
0
Peak Gain (dBi)
600 700 800 900 1000 1100 1200 1300 1400 1500 1600 1700 1800 1900 2000 2100 2200 2300 2400 2500 2600 2700 2800
Frequency (MHz)

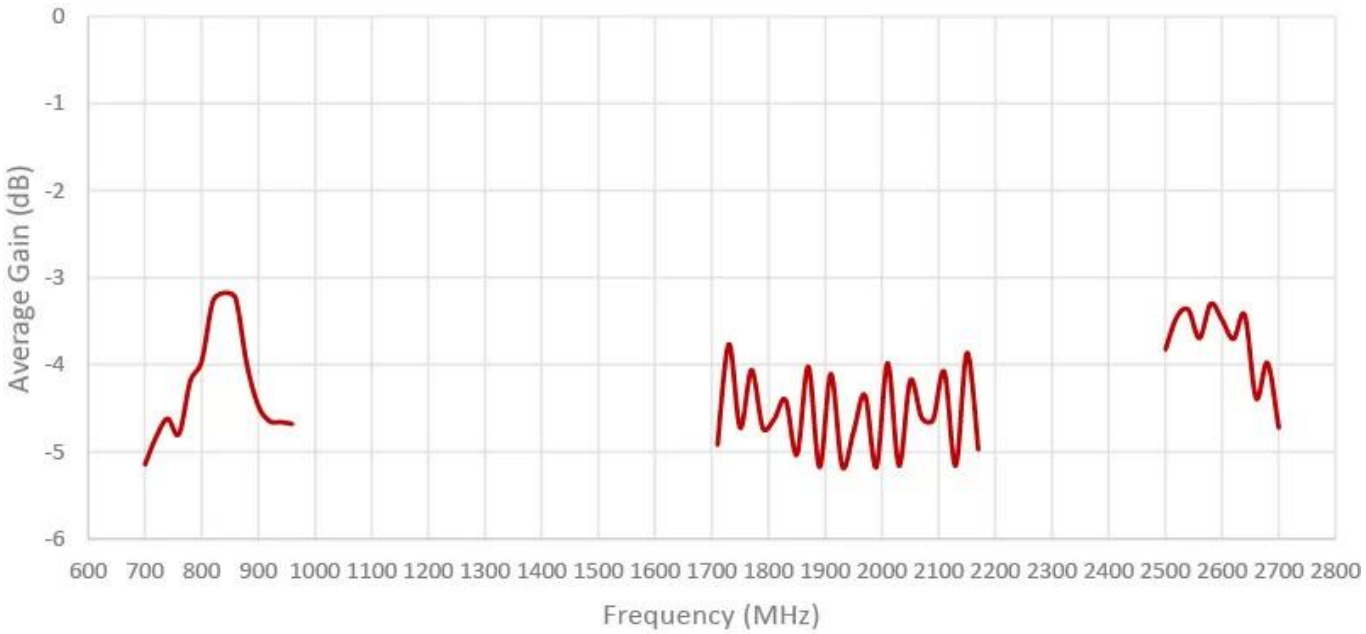

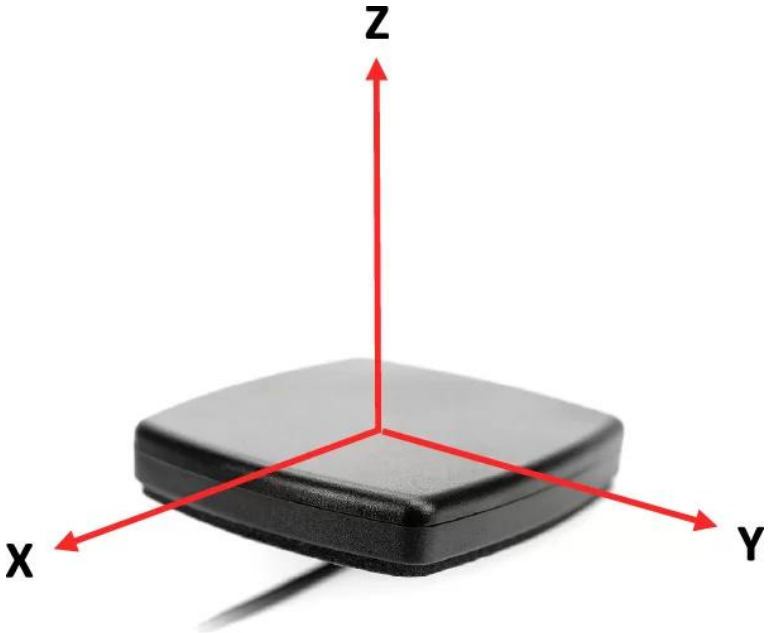

Radiation pattern reference

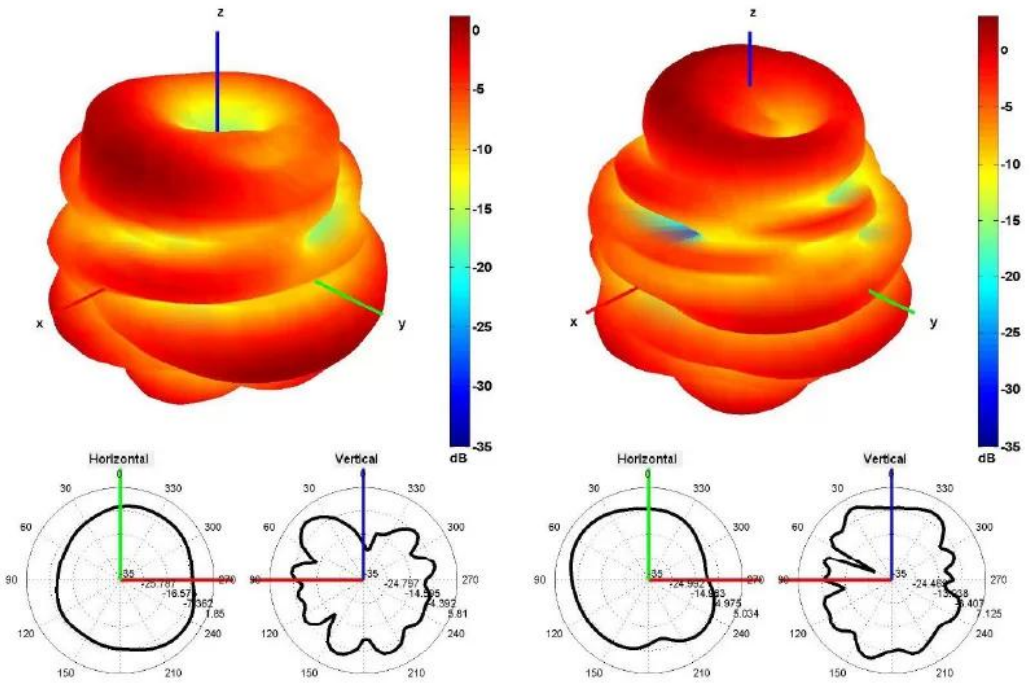

750 and 850 MHz Radiation pattern

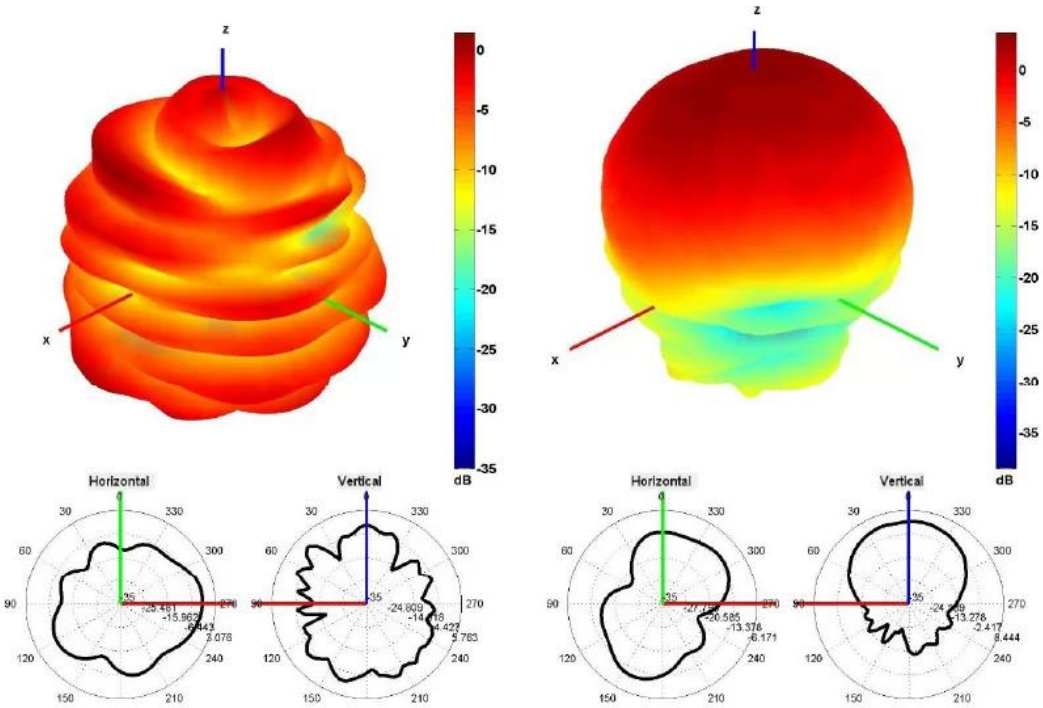

940 and 1750 MHz Radiation pattern

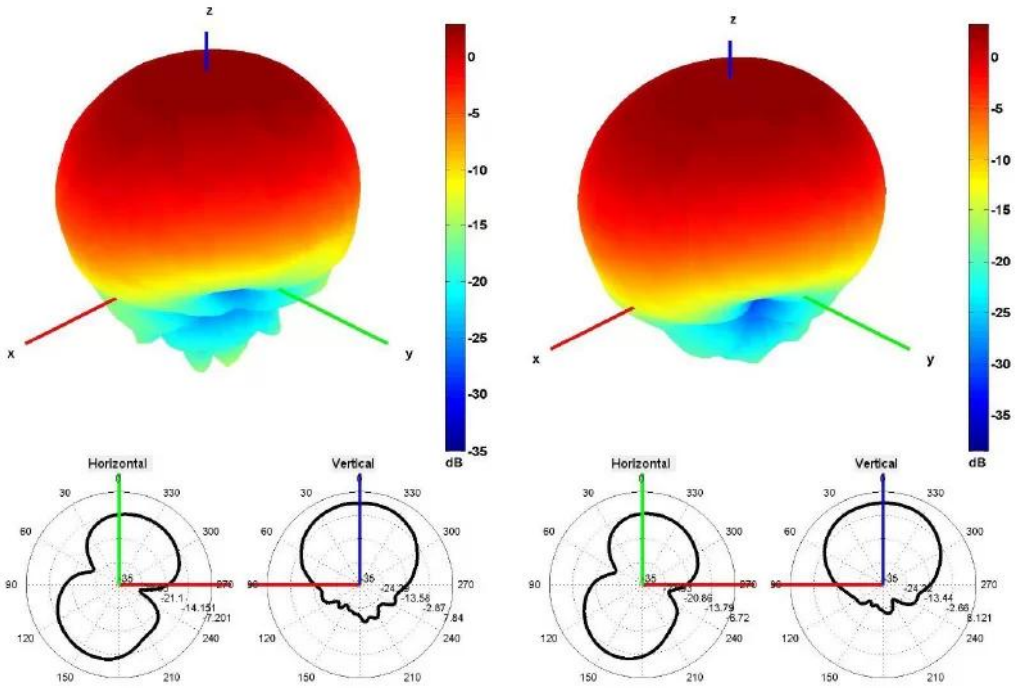

1850 and 1950 MHz Radiation pattern

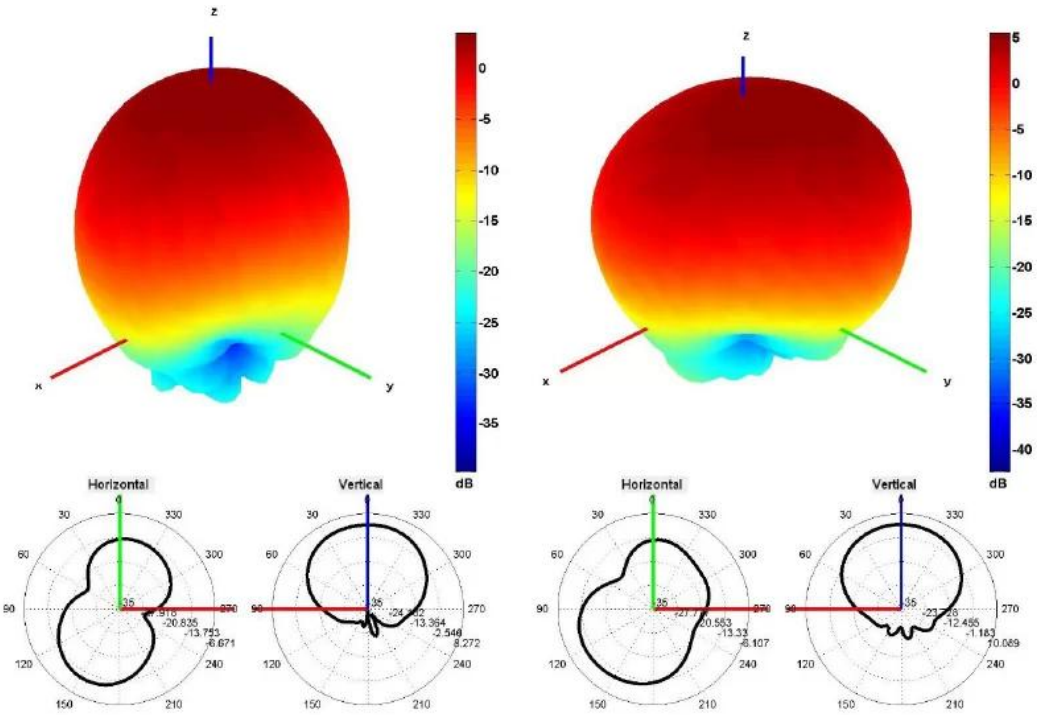

2100 and 2600 MHz Radiation pattern

Default Thread Option

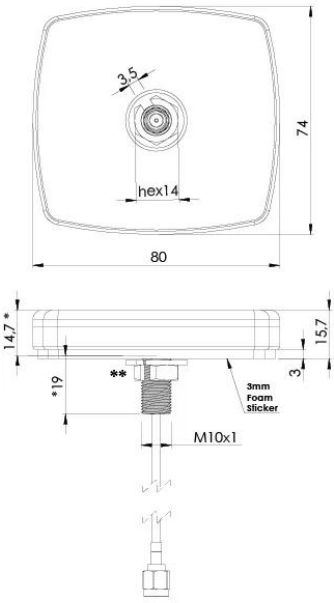

2J6024B-TH19
19 mm Thread
Default Option

Other Thread Options available

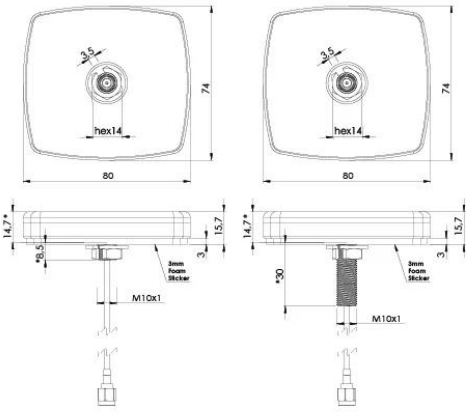

2J6024B-TH8,5
8,5 mm Thread

2J6024B-TH30
30 mm Thread