Antenne 4G-LTE/3G/2G WiFi/Bluetooth traversante | 2dBi

Référence GC-JCG058-4G

Gain	2dBi max.
Connecteur	SMA (M)
Dimensions (mm)	Ø50 x 48
T° de fonctionnement	-40°C à +85°C

CARACTÉRISTIQUES

FRÉQUENCES	824~960 MHz / 1710~2170MHz
POLARISATION	Linéaire
GAIN (MIN.)	2dBi (Zénith)
VSWR	<2,0
IMPÉDANCE	50 Ω

SPÉCIFICATIONS MÉCANIQUES

CÂBLE	RG174 (ou autre sur demande)
CONNECTEUR	SMA-M (ou autre sur demande)
MATÉRIAU	ABS
MONTAGE	Traversante

SPÉCIFICATIONS ENVIRONNEMENTALES

T° DE FONCTIONNEMENT	-40 °C à + 85 °C
HUMIDITÉ RELATIVE	Jusqu'à 95%
CERTIFICATION	IP67 (exclure la sortie de câble)
VIBRATION	10Hz à 55Hz avec une variation de 1,5 mm/2 heures

CONFORMITÉ RoHS

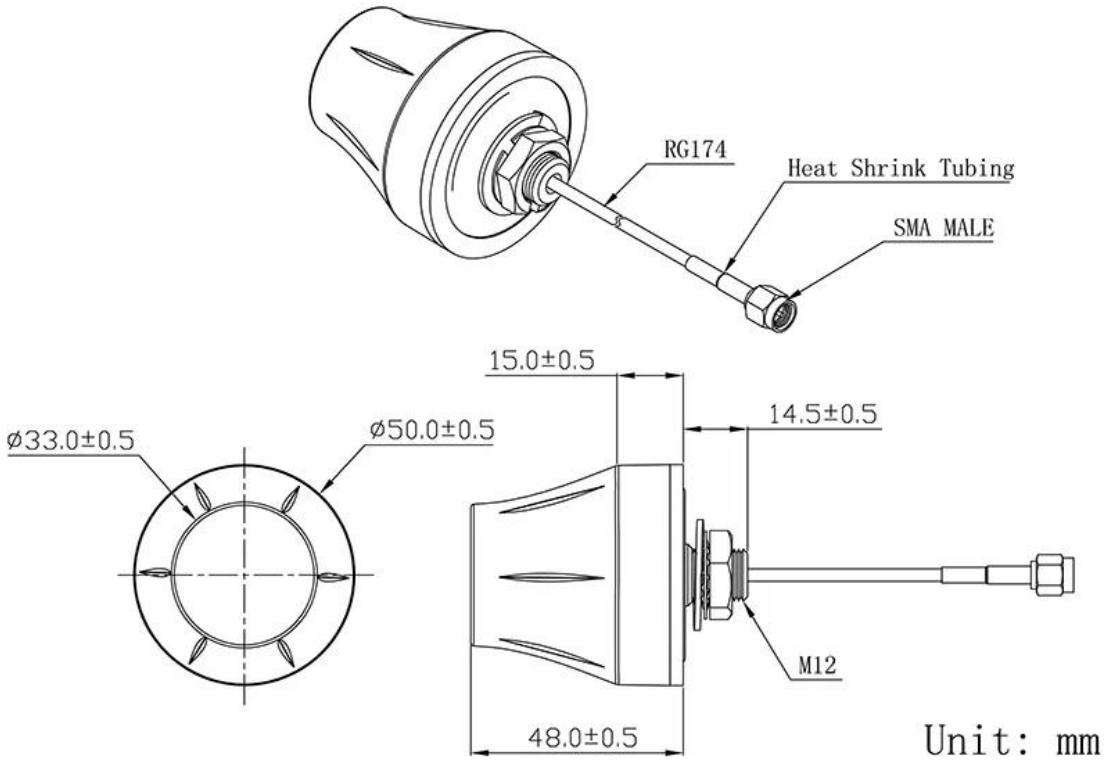

MESURES

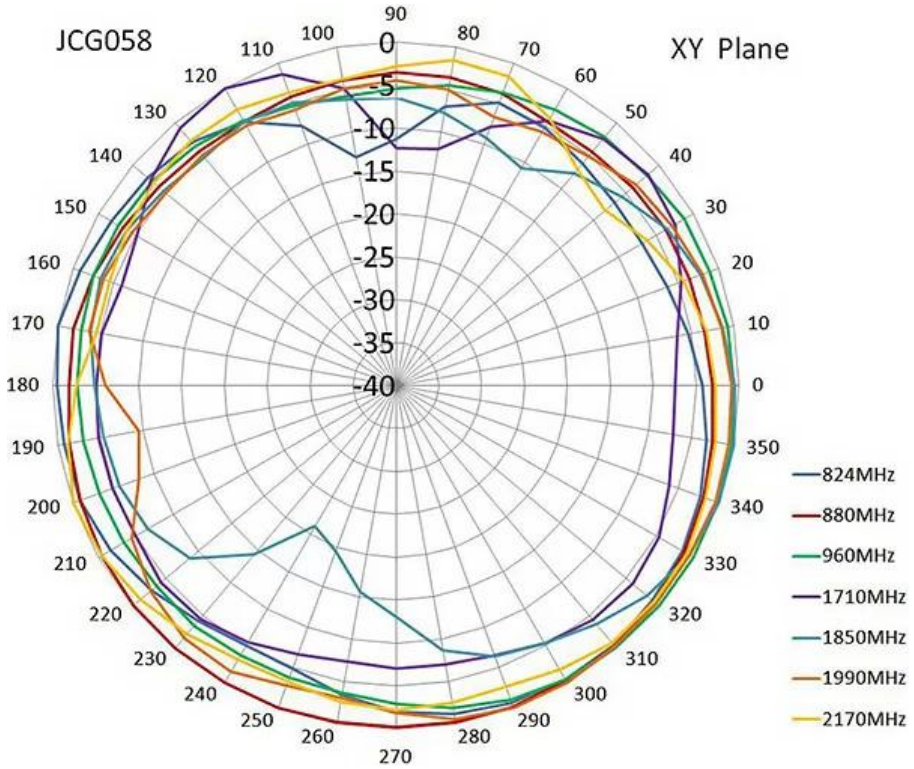
JCG058
XY Plane
824MHz
880MHz
960MHz
1710MHz
1850MHz
1990MHz
2170MHz

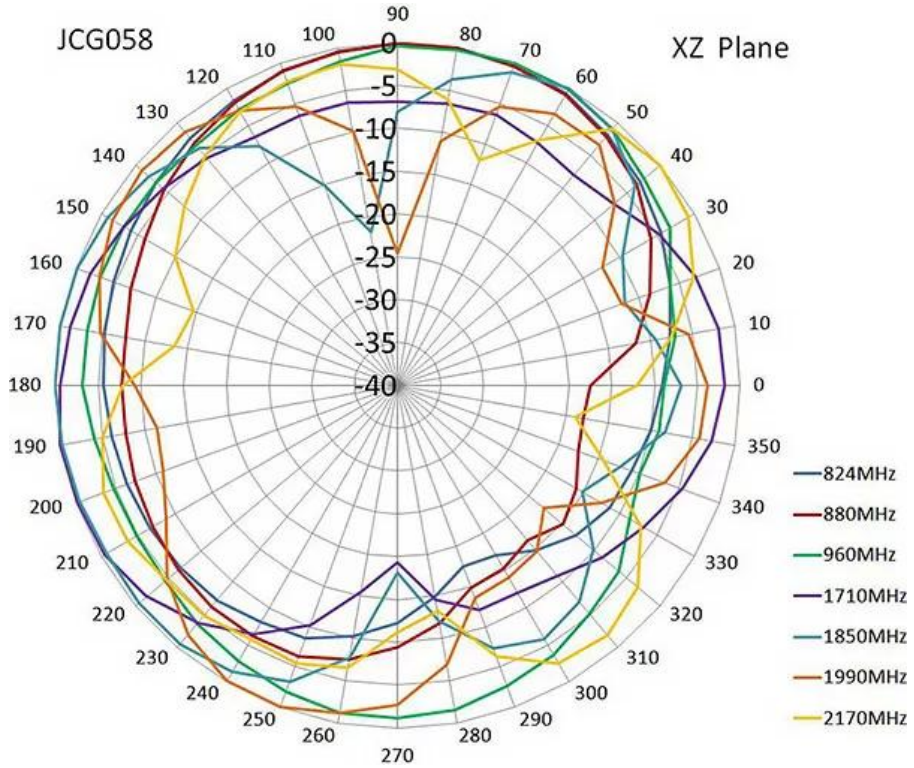
JCG058
XZ Plane
824MHz
880MHz
960MHz
1710MHz
1850MHz
1990MHz
2170MHz

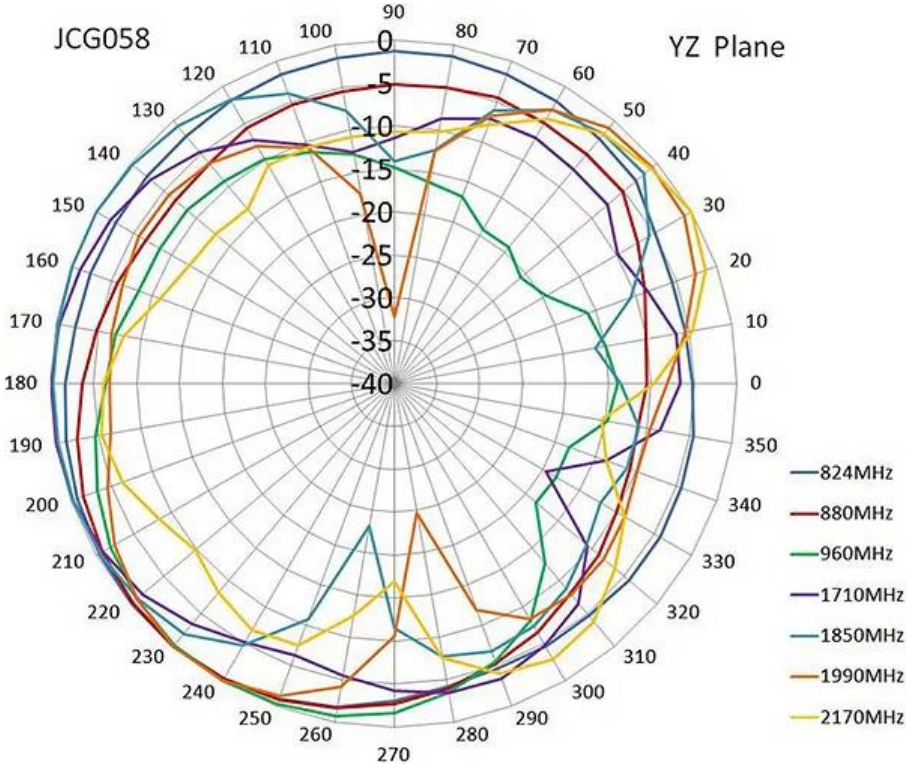
JCG058
YZ Plane
90
80
70
60
50
40
30
20
10
0
350
340
330
320
310
300
290
280
270
260
250
240
230
220
210
200
190
180
170
160
150
140
130
120
110
100
0
-5
-10
-15
-20
-25
-30
-35
-40
824MHz
880MHz
960MHz
1710MHz
1850MHz
1990MHz
2170MHz