Antenne 868 MHz LoRa Sigfox ZigBee traversante omnidirectionnelle | -0.3dBi

Référence GC-1015B-868

Gain	-0.3dBi
Connecteur	SMA (M)
Dimensions (mm)	50 x Ø16
T° de fonctionnement	-40°C à +85°C

CARACTÉRISTIQUES

BANDES (MHZ)	868 MHz
FRÉQUENCES (MHZ)	863-870
RETOUR DE PERTE (DB)	~-14.8
VSWR	~1.4:1
EFFICACITÉ (%)	~37.0
GAIN DE CRÊTE (DBI)	~-0.3
GAIN MOYEN (DB)	~-4.7
IMPENDANCE (OHM)	50
POLARISATION	Linéaire
MOTIF DE RADIATION	Omnidirectionnel
PUISSANCE D'ENTRÉE MAX. (W)	25
TYPE DE CONNECTEUR	La plupart des connecteurs RF (norme SMA-Male)
LONGUEUR DE CÂBLE	Toute longueur de câble (300 cm standard)
TYPE DE CÂBLE	Autres câbles disponibles (norme RG174)

SPÉCIFICATIONS

CARACTÉRISTIQUES	2J1015B-868
TYPE DE MONTAGE	Traversant / Montage à vis
DIMENSIONS (MM)	50 x Ø16

COUPLE DE SERRAGE MAX. (NM)	4 Nm
MATÉRIAU	ABS stable aux UV
COULEUR DU RADÔME	Noir
TEMPÉRATURE DE FONCTIONNEMENT (C)	-40 à +85
TEMPÉRATURE DE STOCKAGE (C)	-40 à +85
CERTIFICATION	RoHS

ENVIRONNEMENT

Cette gamme d'antenne est fabriquée sans matières dangereuses tout en maintenant une conformité totale avec **REACH et RoHS**.

MESURES

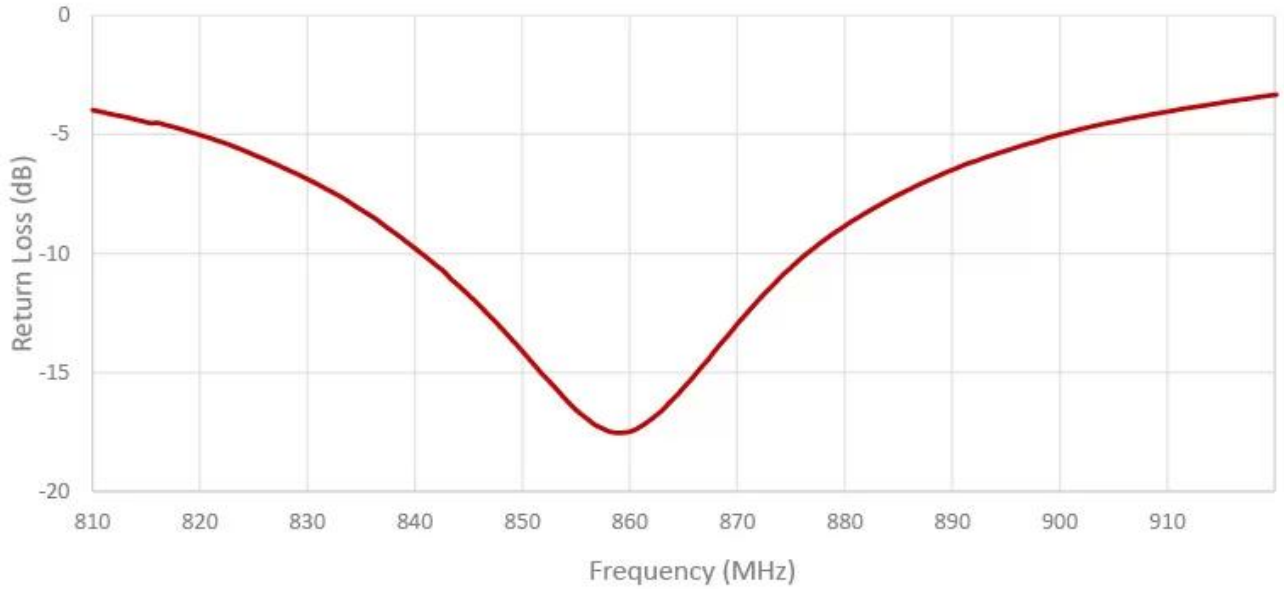
0
-5
-10
-15
-20
Return Loss (dB)
810
820
830
840
850
860
870
880
890
900
910
Frequency (MHz)

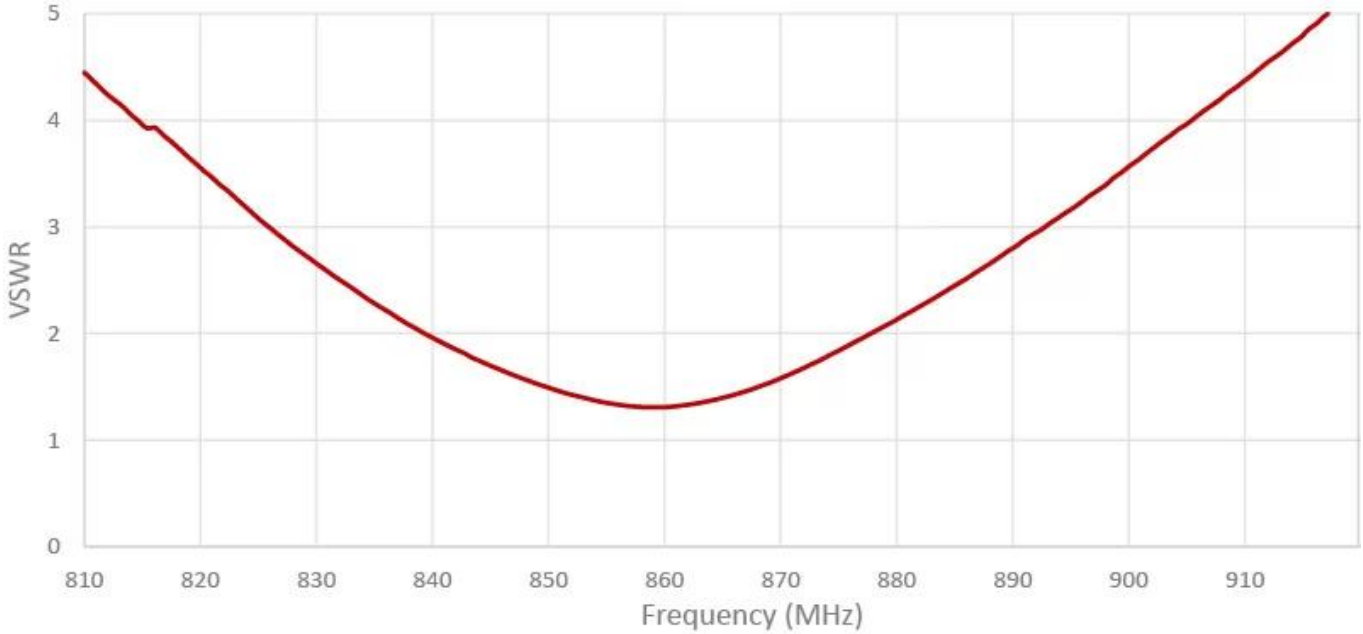
5
4
3
2
1
0
VSWR
810
820
830
840
850
860
870
880
890
900
910
Frequency (MHz)

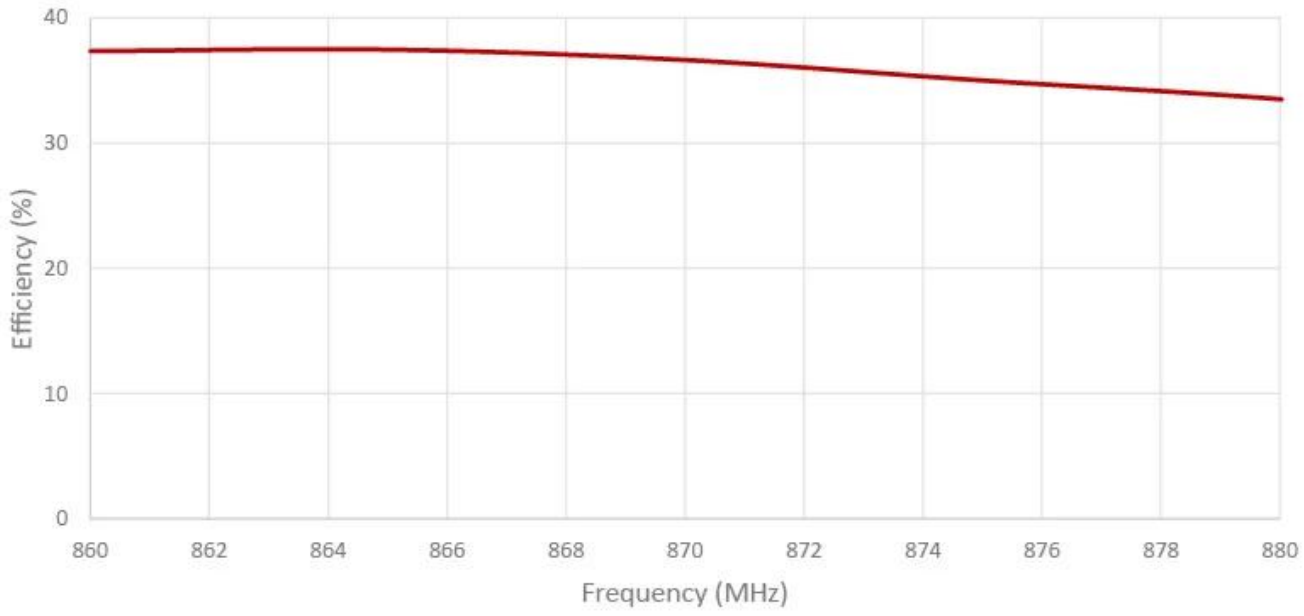
40
30
20
10
0
Efficiency (%)
860
862
864
866
868
870
872
874
876
878
880
Frequency (MHz)

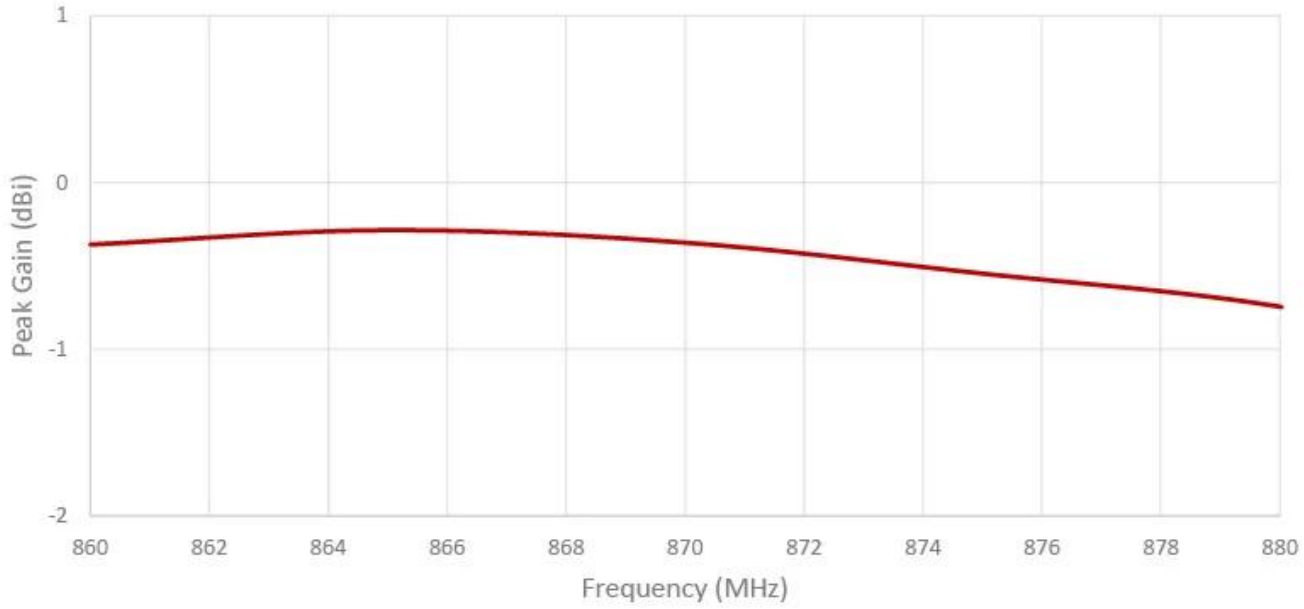
1
0
-1
-2
Peak Gain (dBi)
860
862
864
866
868
870
872
874
876
878
880
Frequency (MHz)

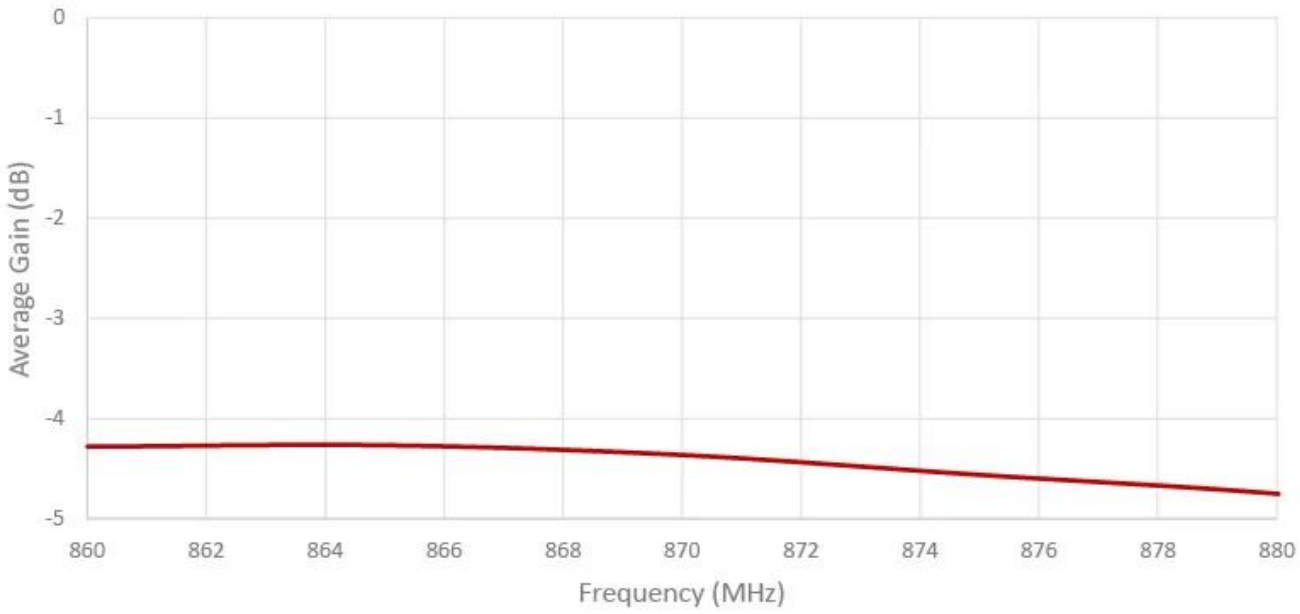

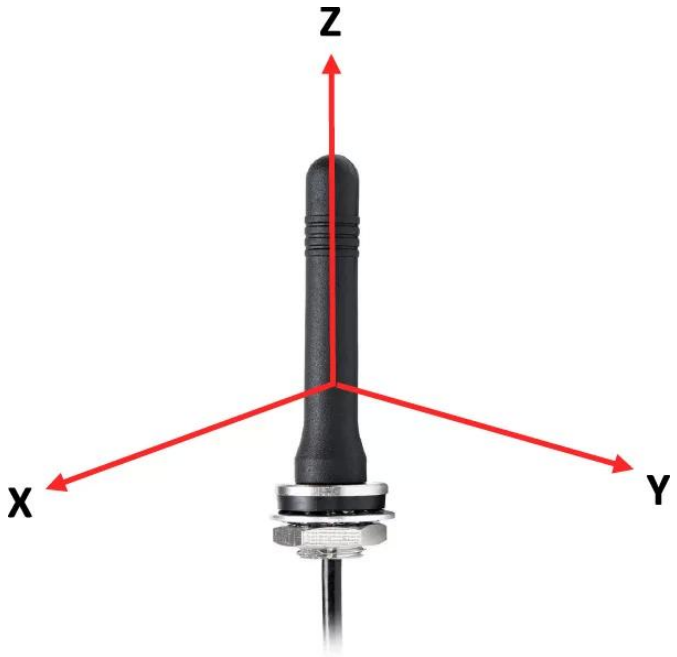

Radiation pattern reference

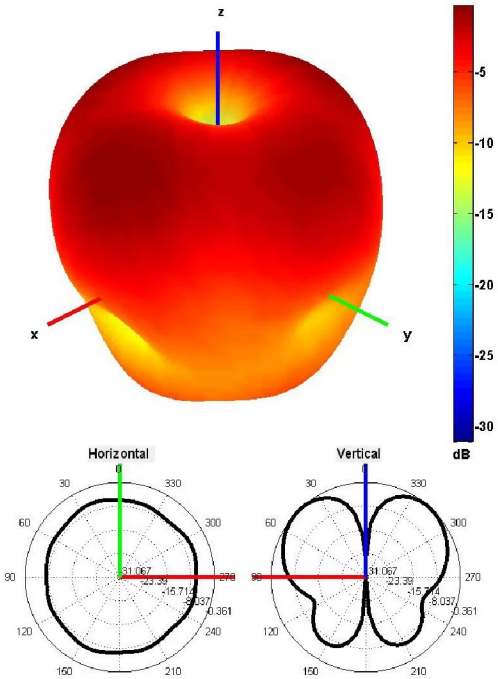
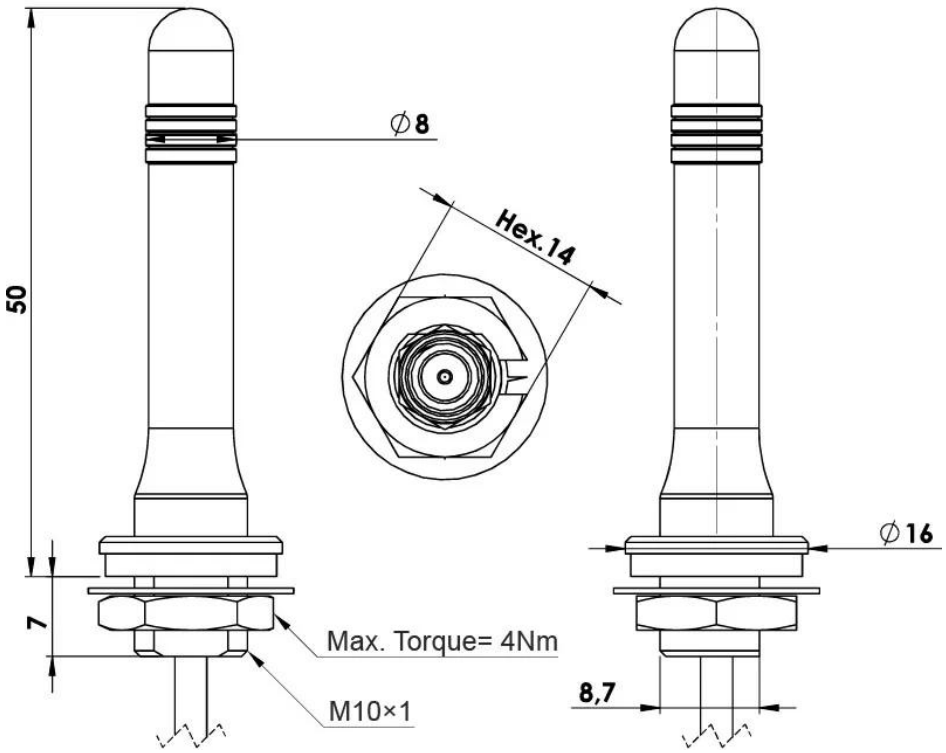
868 MHz Radiation pattern