Switch 4 ports Ethernet Gigabit / PoE avec support Rail DIN intégré | TSW304

Référence GC-TSW304

Switch 4 ports doté d'un support Rail DIN intégré.

- 4x Ethernet Gigabit
- 1x PoE passif
- Large gamme de tensions d'alimentation
- Large plage de T° de fonctionnement
- Prise d'alimentation à 2 broches
- Boîtier en aluminium durci

Le switch TSW304 est un **commutateur professionnel** économique proposant **4 ports 10/100/1000 Mbps** (dont 1 port POE passif sur le port n°1) et prenant en charge les normes **Ethernet IEEE 802.3, IEEE 802.3u et 802.3az** avec croisement automatique MDI/MDIX.

Il est muni d'une prise d'alimentation à 2 broches offrant une large gamme de tensions d'alimentation comprise entre **7 et 57 VDC / 9 et 40 VAC**.

Avec son boitier en aluminium résistant aux chocs et muni d'un **montage Rail DIN intégré**, le TSW304 est capable de fonctionner à des températures extrêmes (**de -40° à 75°C**), caractéristiques idéales pour les applications professionnelles à large bande passante nécessitant une connexion fiable.

Discret, sa taille compact de 102 x 25 x 81,5 mm permettra une installation même dans les endroits restreints.

CARACTÉRISTIQUES TECHNIQUES

ETHERNET	
LAN	4x ports LAN, 10/100/1000 Mbps, conformité aux normes IEEE 802.3, IEEE 802.3u, 802.3az, Prend en charge le croisement automatique MDI/MDIX
PERFORMANCES	
BANDE PASSANTE (NON BLOQUANTE)	8 Gbit/s
MÉMOIRE TAMPON	128 Ko
TAILLE DE LA TABLE D'ADRESSES MAC	2K entrées
SUPPORT DES TRAMES JUMBO	9216 bytes
ALIMENTATION	
CONNECTEUR	Prise de courant à 2 broches
PLAGE DE TENSION D'ENTRÉE	7 - 57 VCC; 9 à 40 VCA
POE (PASSIF)	Entrée PoE passive sur le port n° 1
CONSO. ÉLECTRIQUE (AU REPOS/MAX)	Min: 0.26 W / Max: 1.44 W
INTERFACES PHYSIQUES	
ETHERNET	4 ports RJ45, 10/100/1000 Mbps
VOYANT(S)	1 x voyant d'alimentation 8 x voyants d'état LAN
PUISSANCE	1 x prise d’alimentation à 2 broches
SOL	1 x vis de mise à la terre
SPÉCIFICATIONS PHYSIQUES	
MATÉRIAU DU BOÎTIER	Boîtier entièrement en aluminium
DIMENSIONS (L X H X P)	102 x 25 x 81,5 mm
POIDS	210 grammes
OPTIONS DE MONTAGE	Montage sur rail DIN (intégré)
ENVIRONNEMENT	
T° DE FONCTIONNEMENT	-40 C à 75 C
HUMIDITÉ	10 % à 90 % (sans condensation)
INDICE DE PROTECTION	IP30
CERTIFICATIONS	

RÉGLEMENTAIRES	CE, REACH, RoHS, DEEE
TSW304	UKCA, FCC, IC, CB, RCM
SÉCURITÉ	
STANDARDS	EN IEC 62368-1:2020+A11:2020

SCHÉMAS

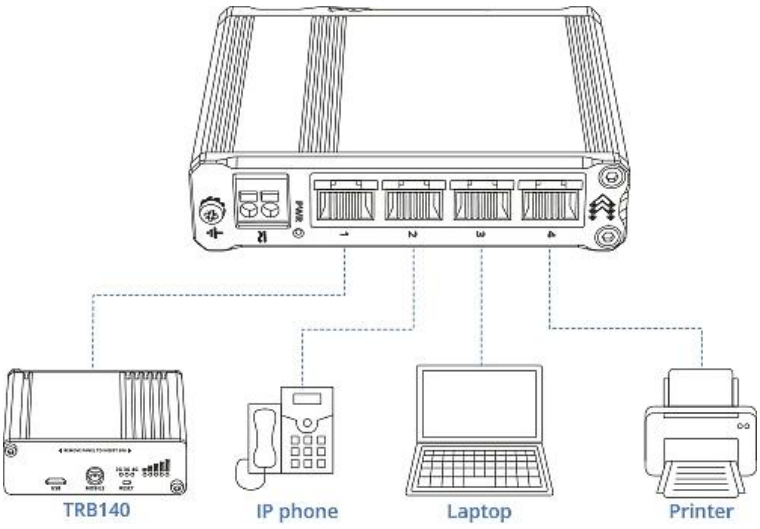

ENTRÉES/SORTIES

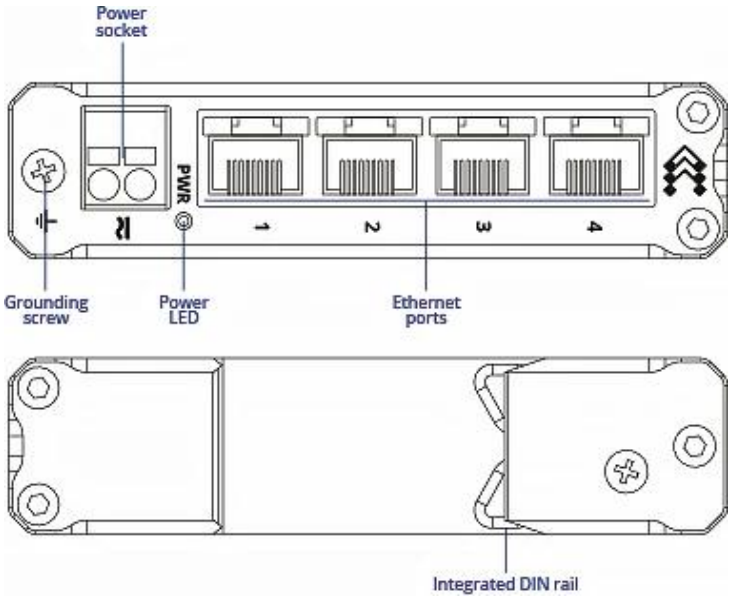

DIMENSIONS

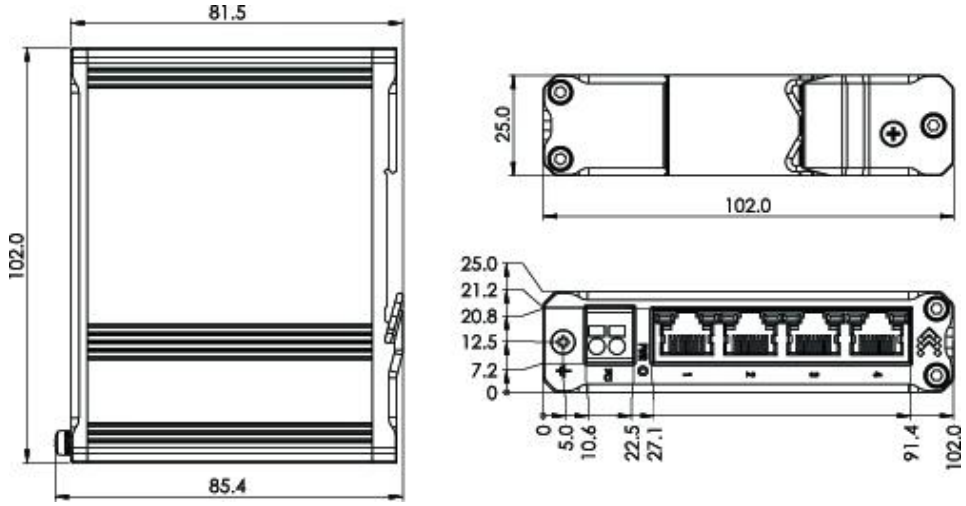
81.5
102.0
85.4
25.0
102.0
25.0
21.2
20.8
12.5
7.2
0
0
5.0
10.6
22.5
27.1
91.4
102.0

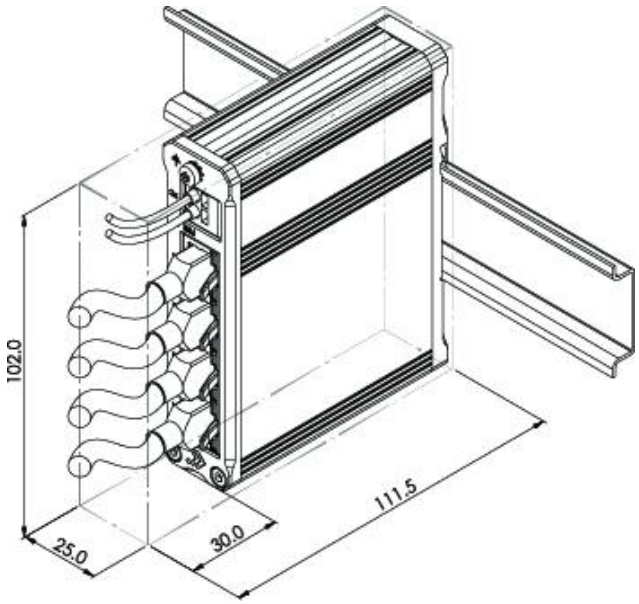
102.0
25.0
30.0
111.5